FRANKO
STEINWELT

PRODUKTKATALOG

3 MÖBELFRONTEN FROLAM

9 SPÜLBECKEN SINKLAM

19 WASCHBECKEN DROPLAM

23 FENSTERBÄNKE

25 TISCHE TABLAM

31 WERKZEUG UND HILFSMITTEL ZU BEARBEITUNG VON GROßKEREMIKFLIESEN

34 SONDERBESTELLUNGEN

MÖBELFRONTEN FROLAM

Wir bieten sehr moderne, eindrucksvolle und nahezu unzerstörbare Möbelfronten aus eloxiertem Aluminium und Laminam Großkeramikfliese. Dank einer sehr breiten Palette von Farben und Oberflächenarten ist es möglich, die gesamte Küche zu vereinheitlichen - das Spülbecken, Küchenarbeitsplatte, Boden und Möbel können in einer Farbe hergestellt werden.

MÖBELFRONTEN FROLAM-FRAME F-01

Möbelfronten FROLAM-FRAME bestehen aus einem sehr dünnen Rahmen aus eloxiertem Aluminium und Laminam Großkeramikfliese.

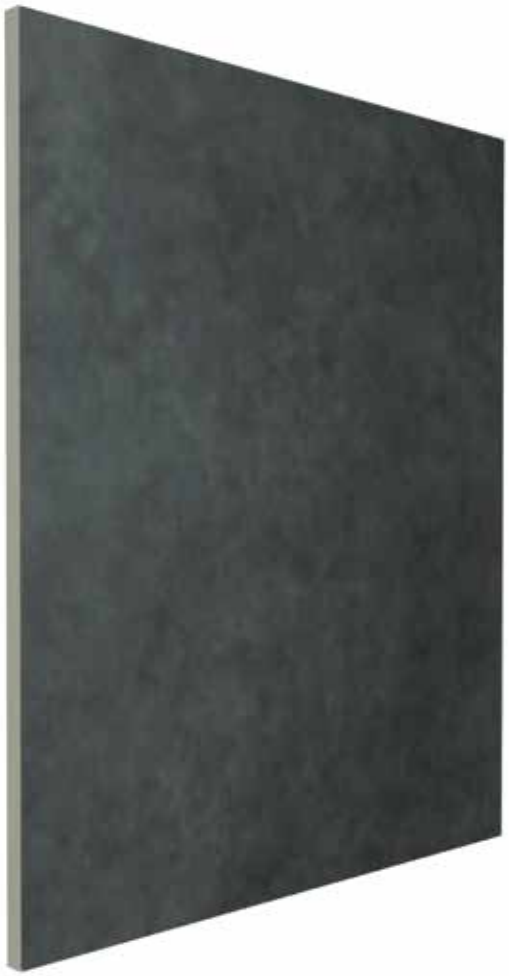

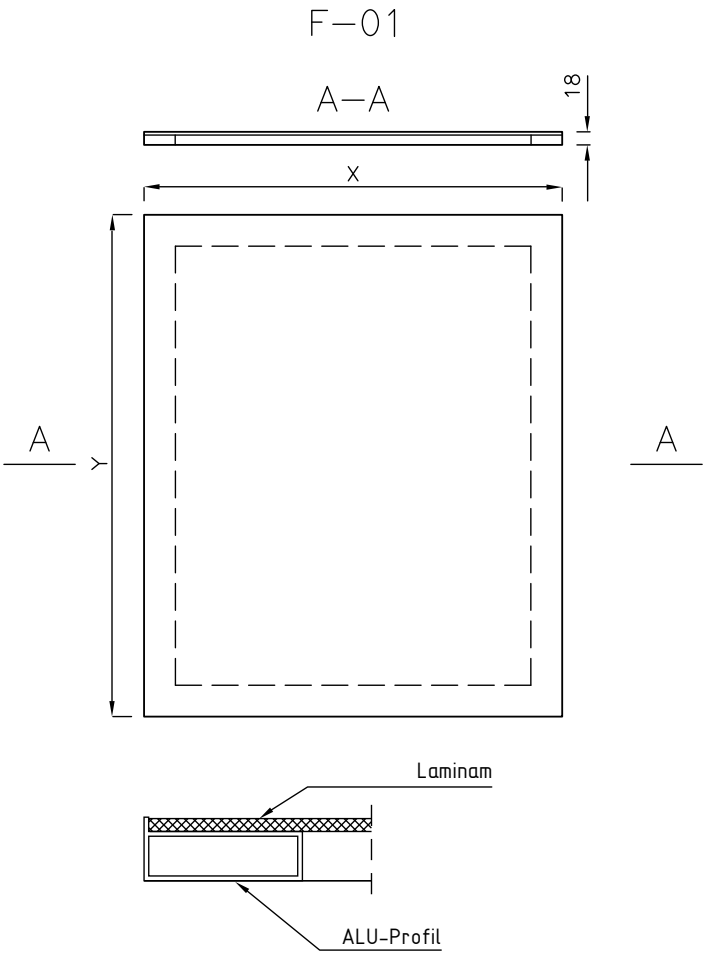

MÖBELFRONTEN FROLAM

Maße

Höhe [mm]	Breite [mm]								
	296	346	396	446	496	596	696	796	896
140	FROLAM-FRAME 296/140 - - Laminam	FROLAM-FRAME 346/140 - - Laminam	FROLAM-FRAME 396/140 - - Laminam	FROLAM-FRAME 446/140 - - Laminam	FROLAM-FRAME 496/140 - - Laminam	FROLAM-FRAME 596/140 - - Laminam	FROLAM-FRAME 696/140 - - Laminam	FROLAM-FRAME 796/140 - - Laminam	FROLAM-FRAME 896/140 - - Laminam
283	FROLAM-FRAME 296/283 - - Laminam	FROLAM-FRAME 346/283 - - Laminam	FROLAM-FRAME 396/283 - - Laminam	FROLAM-FRAME 446/283 - - Laminam	FROLAM-FRAME 496/283 - - Laminam	FROLAM-FRAME 596/283 - - Laminam	FROLAM-FRAME 696/283 - - Laminam	FROLAM-FRAME 796/283 - - Laminam	FROLAM-FRAME 896/283 - - Laminam
346	FROLAM-FRAME 296/346 - - Laminam	FROLAM-FRAME 346/346 - - Laminam	FROLAM-FRAME 396/346 - - Laminam	FROLAM-FRAME 446/346 - - Laminam	FROLAM-FRAME 496/346 - - Laminam	FROLAM-FRAME 596/346 - - Laminam	FROLAM-FRAME 696/346 - - Laminam	FROLAM-FRAME 796/346 - - Laminam	FROLAM-FRAME 896/346 - - Laminam
396	FROLAM-FRAME 296/396 - - Laminam	FROLAM-FRAME 346/396 - - Laminam	FROLAM-FRAME 396/396 - - Laminam	FROLAM-FRAME 446/396 - - Laminam	FROLAM-FRAME 496/396 - - Laminam	FROLAM-FRAME 596/396 - - Laminam	FROLAM-FRAME 696/396 - - Laminam	FROLAM-FRAME 796/396 - - Laminam	FROLAM-FRAME 896/396 - - Laminam
446	FROLAM-FRAME 296/446 - - Laminam	FROLAM-FRAME 346/446 - - Laminam	FROLAM-FRAME 396/446 - -- Laminam	FROLAM-FRAME 446/446 - - Laminam	FROLAM-FRAME 496/446 - - Laminam	FROLAM-FRAME 596/446 - - Laminam	FROLAM-FRAME 696/446 - - Laminam	FROLAM-FRAME 796/446 - - Laminam	FROLAM-FRAME 896/446 - - Laminam
596	FROLAM-FRAME 296/596 - - Laminam	FROLAM-FRAME 346/596 - - Laminam	FROLAM-FRAME 396/596 - - Laminam	FROLAM-FRAME 446/596 - - Laminam	FROLAM-FRAME 496/596 - - Laminam	FROLAM-FRAME 596/596 - - Laminam	FROLAM-FRAME 696/596 - - Laminam	FROLAM-FRAME 796/596 - - Laminam	FROLAM-FRAME 896/596 - - Laminam
716	FROLAM-FRAME 296/716 - - Laminam	FROLAM-FRAME 346/716 - - Laminam	FROLAM-FRAME 396/716 - - Laminam	FROLAM-FRAME 446/716 - - Laminam	FROLAM-FRAME 496/716 - - Laminam	FROLAM-FRAME 596/716 - - Laminam	FROLAM-FRAME 696/716 - - Laminam	FROLAM-FRAME 796/716 - - Laminam	FROLAM-FRAME 896/716 - - Laminam
796	FROLAM-FRAME 296/796 - - Laminam	FROLAM-FRAME 346/796 - - Laminam	FROLAM-FRAME 396/796 - - Laminam	FROLAM-FRAME 446/796 - - Laminam	FROLAM-FRAME 496/796 - - Laminam	FROLAM-FRAME 596/796 - - Laminam	FROLAM-FRAME 696/796 - - Laminam	FROLAM-FRAME 796/796 - - Laminam	FROLAM-FRAME 896/796 - - Laminam
896	FROLAM-FRAME 296/896 - - Laminam	FROLAM-FRAME 346/896 - - Laminam	FROLAM-FRAME 396/896 - - Laminam	FROLAM-FRAME 446/896 - - Laminam	FROLAM-FRAME 496/896 - - Laminam	FROLAM-FRAME 596/896 - - Laminam	FROLAM-FRAME 696/896 - - Laminam	FROLAM-FRAME 796/896 - - Laminam	FROLAM-FRAME 896/896 - - Laminam

* bei Bestellung der Fronten die Seite der Scharniere angeben R (rechts) oder L (links),

* andere Abmessungen der Fronten - für individuelle Bestellungen,

* das Innere muss mit einer Möbelplatte in der Farbe des Schrankkörpers ausgefüllt werden,

* Fronten über 1000 mm - nach individueller Berechnung und Konstruktionsberatung.

MÖBELFRONTEN FROLAM-PURE F-02

Möbelfronten FROLAM-PURE bestehen aus einem komplett unsichtbaren Rahmen aus eloxiertem Aluminium und Laminam Großkeramikfliese, die nicht nur die Vorderseite, sondern auch alle Kanten abdeckt.

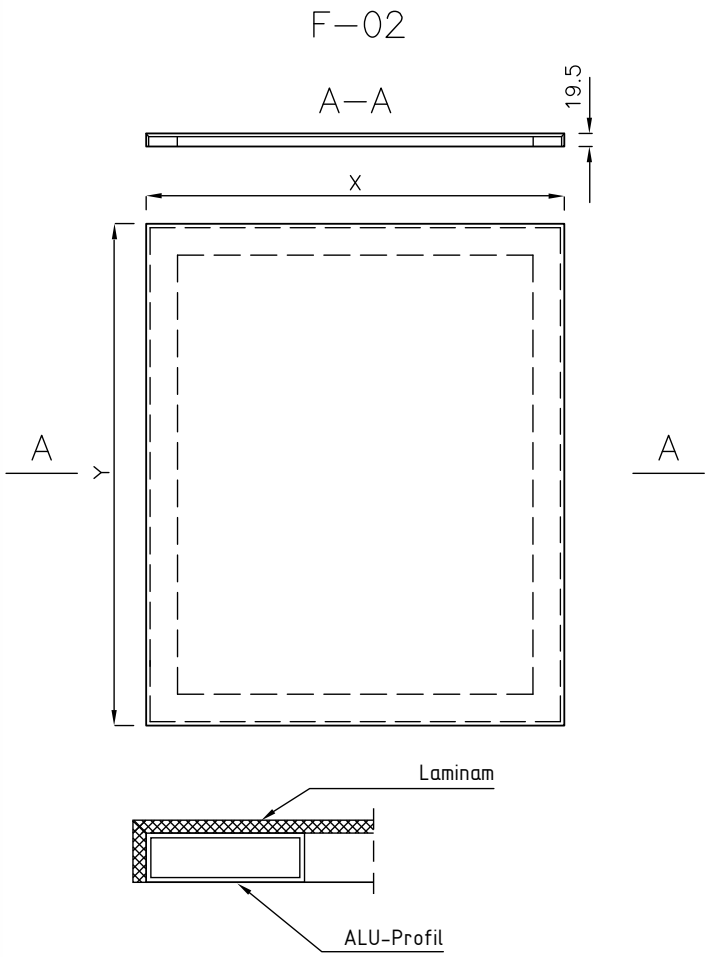

MÖBELFRONTEN FROLAM

Maße

Höhe [mm]	Breite [mm]								
	296	346	396	446	496	596	696	796	896
140	FROLAM-PURE 296/140 - - Laminam	FROLAM-PURE 346/140 - - Laminam	FROLAM-PURE 396/140 - - Laminam	FROLAM-PURE 446/140 - -- Laminam	FROLAM-PURE 496/140 - - Laminam	FROLAM-PURE 596/140 - - Laminam	FROLAM-PURE 696/140 - - Laminam	FROLAM-PURE 796/140 - - Laminam	FROLAM-PURE 896/140 - - Laminam
283	FROLAM-PURE 296/283 - - Laminam	FROLAM-PURE 346/283 - - Laminam	FROLAM-PURE 396/283 - - Laminam	FROLAM-PURE 446/283 - - Laminam	FROLAM-PURE 496/283 - - Laminam	FROLAM-PURE 596/283 - - Laminam	FROLAM-PURE 696/283 - - Laminam	FROLAM-PURE 796/283 - - Laminam	FROLAM-PURE 896/283 - - Laminam
346	FROLAM-PURE 296/346 - - Laminam	FROLAM-PURE 346/346 - - Laminam	FROLAM-PURE 396/346 - - Laminam	FROLAM-PURE 446/346 - - Laminam	FROLAM-PURE 496/346 - - Laminam	FROLAM-PURE 596/346 - - Laminam	FROLAM-PURE 696/346 - - Laminam	FROLAM-PURE 796/346 - - Laminam	FROLAM-PURE 896/346 - - Laminam
396	FROLAM-PURE 296/396 - - Laminam	FROLAM-PURE 346/396 - - Laminam	FROLAM-PURE 396/396 - - Laminam	FROLAM-PURE 446/396 - - Laminam	FROLAM-PURE 496/396 - - Laminam	FROLAM-PURE 596/396 - - Laminam	FROLAM-PURE 696/396 - - Laminam	FROLAM-PURE 796/396 - - Laminam	FROLAM-PURE 896/396 - - Laminam
446	FROLAM-PURE 296/446 - - Laminam	FROLAM-PURE 346/446 - - Laminam	FROLAM-PURE 396/446 - - Laminam	FROLAM-PURE 446/446 - - Laminam	FROLAM-PURE 496/446 - - Laminam	FROLAM-PURE 596/446 - - Laminam	FROLAM-PURE 696/446 - - Laminam	FROLAM-PURE 796/446 - - Laminam	FROLAM-PURE 896/446 - - Laminam
596	FROLAM-PURE 296/596 - - Laminam	FROLAM-PURE 346/596 - - Laminam	FROLAM-PURE 396/596 - - Laminam	FROLAM-PURE 446/596 - - Laminam	FROLAM-PURE 496/596 - - Laminam	FROLAM-PURE 596/596 - - Laminam	FROLAM-PURE 696/596 - - Laminam	FROLAM-PURE 796/596 - - Laminam	FROLAM-PURE 896/596 - - Laminam
716	FROLAM-PURE 296/716 - - Laminam	FROLAM-PURE 346/716 - - Laminam	FROLAM-PURE 396/716 - - Laminam	FROLAM-PURE 446/716 - - Laminam	FROLAM-PURE 496/716 - - Laminam	FROLAM-PURE 596/716 - - Laminam	FROLAM-PURE 696/716 - - Laminam	FROLAM-PURE 796/716 - - Laminam	FROLAM-PURE 896/716 - - Laminam
796	FROLAM-PURE 296/796 - - Laminam	FROLAM-PURE 346/796 - - Laminam	FROLAM-PURE 396/796 - - Laminam	FROLAM-PURE 446/796 - - Laminam	FROLAM-PURE 496/796 - - Laminam	FROLAM-PURE 596/796 - - Laminam	FROLAM-PURE 696/796 - - Laminam	FROLAM-PURE 796/796 - - Laminam	FROLAM-PURE 896/796 - - Laminam
896	FROLAM-PURE 296/896 - - Laminam	FROLAM-PURE 346/896 - - Laminam	FROLAM-PURE 396/896 - - Laminam	FROLAM-PURE 446/896 - - Laminam	FROLAM-PURE 496/896 - - Laminam	FROLAM-PURE 596/896 - - Laminam	FROLAM-PURE 696/896 - - Laminam	FROLAM-PURE 796/896 - - Laminam	FROLAM-PURE 896/896 - - Laminam

* bei Bestellung der Fronten die Seite der Scharniere angeben R (rechts) oder L (links),

* andere Abmessungen der Fronten - für individuelle Bestellungen,

* das Innere muss mit einer Möbelplatte in der Farbe des Schrankkörpers ausgefüllt werden,

* Fronten über 1000 mm - nach individueller Berechnung und Konstruktionsberatung.

MÖBELFRONTEN FROLAM-HOLD F-03

Möbel Fronten FROLAM-HOLD bestehen aus sehr dünnen Rahmen aus eloxiertem Aluminium, Laminam Großkeramikfliese und ästhetischen Griff.

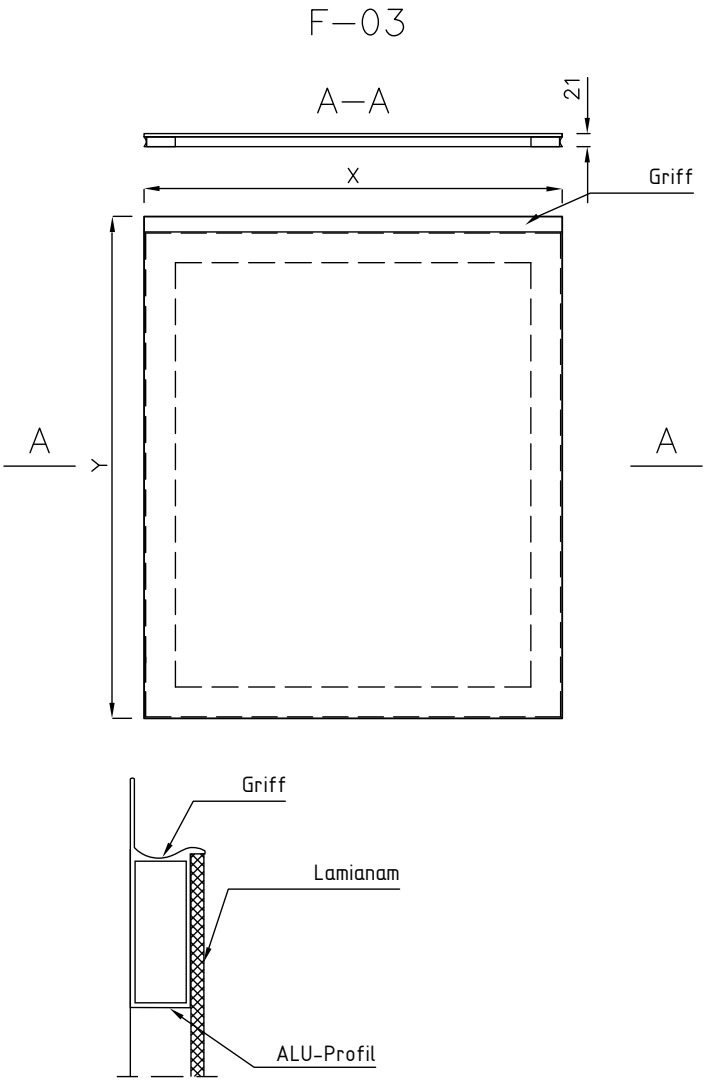

MÖBELFRONTEN FROLAM

Maße

Höhe [mm]	Breite [mm]								
	296	346	396	446	496	596	696	796	896
140	FROLAM-HOLD 296/140 - - Laminam	FROLAM-HOLD 346/140 - - Laminam	FROLAM-HOLD 396/140 - - Laminam	FROLAM-HOLD 446/140 - - Laminam	FROLAM-HOLD 496/140 - - Laminam	FROLAM-HOLD 596/140 - - Laminam	FROLAM-HOLD 696/140 - - Laminam	FROLAM-HOLD 796/140 - - Laminam	FROLAM-HOLD 896/140 - - Laminam
283	FROLAM-HOLD 296/283 - - Laminam	FROLAM-HOLD 346/283 - - Laminam	FROLAM-HOLD 396/283 - - Laminam	FROLAM-HOLD 446/283 - - Laminam	FROLAM-HOLD 496/283 - - Laminam	FROLAM-HOLD 596/283 - - Laminam	FROLAM-HOLD 696/283 - - Laminam	FROLAM-HOLD 796/283 - - Laminam	FROLAM-HOLD 896/283 - - Laminam
346	FROLAM-HOLD 296/346 - - Laminam	FROLAM-HOLD 346/346 - - Laminam	FROLAM-HOLD 396/346 - - Laminam	FROLAM-HOLD 446/346 - - Laminam	FROLAM-HOLD 496/346 - - Laminam	FROLAM-HOLD 596/346 - - Laminam	FROLAM-HOLD 696/346 - - Laminam	FROLAM-HOLD 796/346 - - Laminam	FROLAM-HOLD 896/346 - - Laminam
396	FROLAM-HOLD 296/396 - - Laminam	FROLAM-HOLD 346/396 - - Laminam	FROLAM-HOLD 396/396 - - Laminam	FROLAM-HOLD 446/396 - - Laminam	FROLAM-HOLD 496/396 - - Laminam	FROLAM-HOLD 596/396 - - Laminam	FROLAM-HOLD 696/396 - - Laminam	FROLAM-HOLD 796/396 - - Laminam	FROLAM-HOLD 896/396 - - Laminam
446	FROLAM-HOLD 296/446 - - Laminam	FROLAM-HOLD 346/446 - - Laminam	FROLAM-HOLD 396/446 - - Laminam	FROLAM-HOLD 446/446 - - Laminam	FROLAM-HOLD 496/446 - - Laminam	FROLAM-HOLD 596/446 - - Laminam	FROLAM-HOLD 696/446 - - Laminam	FROLAM-HOLD 796/446 - - Laminam	FROLAM-HOLD 896/446 - - Laminam
596	FROLAM-HOLD 296/596 - - Laminam	FROLAM-HOLD 346/596 - - Laminam	FROLAM-HOLD 396/596 - - Laminam	FROLAM-HOLD 446/596 - - Laminam	FROLAM-HOLD 496/596 - - Laminam	FROLAM-HOLD 596/596 - - Laminam	FROLAM-HOLD 696/596 - - Laminam	FROLAM-HOLD 796/596 - - Laminam	FROLAM-HOLD 896/596 - - Laminam
716	FROLAM-HOLD 296/716 - - Laminam	FROLAM-HOLD 346/716 - - Laminam	FROLAM-HOLD 396/716 - - Laminam	FROLAM-HOLD 446/716 - - Laminam	FROLAM-HOLD 496/716 - - Laminam	FROLAM-HOLD 596/716 - - Laminam	FROLAM-HOLD 696/716 - - Laminam	FROLAM-HOLD 796/716 - - Laminam	FROLAM-HOLD 896/716 - - Laminam
796	FROLAM-HOLD 296/796 - - Laminam	FROLAM-HOLD 346/796 - - Laminam	FROLAM-HOLD 396/796 - - Laminam	FROLAM-HOLD 446/796 - - Laminam	FROLAM-HOLD 496/796 - - Laminam	FROLAM-HOLD 596/796 - - Laminam	FROLAM-HOLD 696/796 - - Laminam	FROLAM-HOLD 796/796 - - Laminam	FROLAM-HOLD 896/796 - - Laminam
896	FROLAM-HOLD 296/896 - -- Laminam	FROLAM-HOLD 346/896 - - Laminam	FROLAM-HOLD 396/896 - - Laminam	FROLAM-HOLD 446/896 - - Laminam	FROLAM-HOLD 496/896 - - Laminam	FROLAM-HOLD 596/896 - - Laminam	FROLAM-HOLD 696/896 - - Laminam	FROLAM-HOLD 796/896 - - Laminam	FROLAM-HOLD 896/896 - - Laminam

* bei Bestellung der Fronten die Seite der Scharniere angeben R (rechts) oder L (links),

* andere Abmessungen der Fronten - für individuelle Bestellungen,

* das Innere muss mit einer Möbelplatte in der Farbe des Schrankkörpers ausgefüllt werden,

* Fronten über 1000 mm - nach individueller Berechnung und Konstruktionsberatung.

SPÜLBECKEN SINKLAM

SINKLAM Spülbecken sind komplett aus Laminam Großkeramikfliesen gefertigt, was ihnen eine unübertroffene Haltbarkeit, Beständigkeit gegen äußere Einflüsse und ein erstaunliches Design verleiht. Eine ideale Lösung ist die Auswahl der identischen Laminam Großkeramikfliese für die von uns hergestellten Spülbecken, Küchenarbeitsplatten und Küchenfronten.

SPÜLBECKEN SINKLAM-PURE ZJ-I

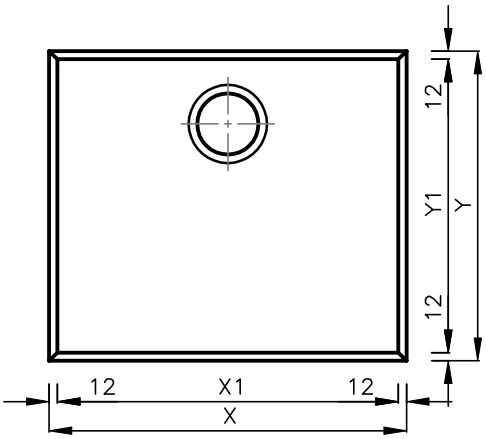

PRODUKTBESCHREIBUNG

Montageart	hängend
Breite des Unterschranks	400-900mm
Abfluss Durchmesser	3½"
Anzahl der Kammern	1
Material	Laminam Großkeramikfliese

TECHNISCHE DATEN

MODELL	MIN. BREITE DES UNTERSCHRANKS [mm]	PRODUKTLÄNGE X [mm]	PRODUKTBREITE Y [mm]	LÄNGE DER GROßEN KAMMER X_1 [mm]	BREITE DER GROßEN KAMMER Y_1 [mm]	TIEFE DER GROßEN KAMMER [mm]
ZJ-I-400	400	345	455	320	430	200
ZJ-I-450	450	395	455	370	430	200
ZJ-I-500	500	425	455	400	430	200
ZJ-I-600	600	525	455	500	430	200
ZJ-I-800	800	725	455	700	430	200
ZJ-I-900	900	825	455	800	430	200

*** Bitte geben Sie bei der Bestellung die Daten zu Abflüssen an.**

*** Bei der Bestellung bitte die Maße der Öffnung für das Spülbecken angeben.**

SPÜLBECKEN SINKLAM-PURE ZP-I

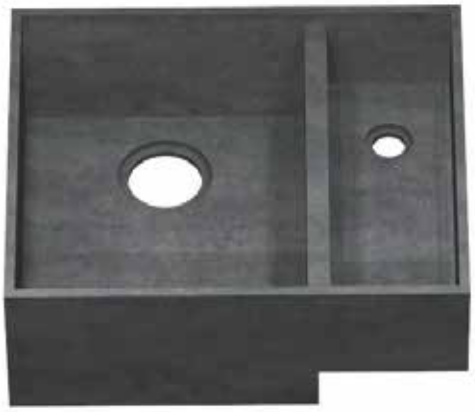

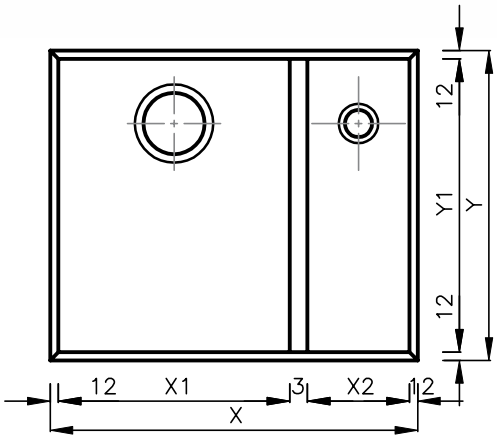

PRODUKTBESCHREIBUNG

Montageart	hängend
Breite des Unterschranks	600-800mm
Abfluss Durchmesser	1½", 3½"
Anzahl der Kammern	1½
Material	Laminam Großkeramikfliese

TECHNISCHE DATEN

MODELL	MIN. BREITE DES UNTER-SCHRANKS [mm]	PRODUKT-LÄNGE X [mm]	PRODUKT-BREITE Y [mm]	LÄNGE DER GROßEN KAMMER X_1 [mm]	TIEFE DER GROßEN KAMMER [mm]	LÄNGE DER KLEINEN KAMMER X_2 [mm]	TIEFE DER KLEINEN KAMMER [mm]	BREITE DER KAMMERN Y_1 [mm]
ZP-I-600	600	540	455	335	200	150	140	430
ZP-I-800	800	740	455	485	200	200	140	430

*** Bitte geben Sie bei der Bestellung die Daten zu Abflüssen an.**

*** Bei der Bestellung bitte die Maße der Öffnung für das Spülbecken angeben.**

SPÜLBECKEN SINKLAM-PURE ZPO-I

Variante mit Abtropffläche

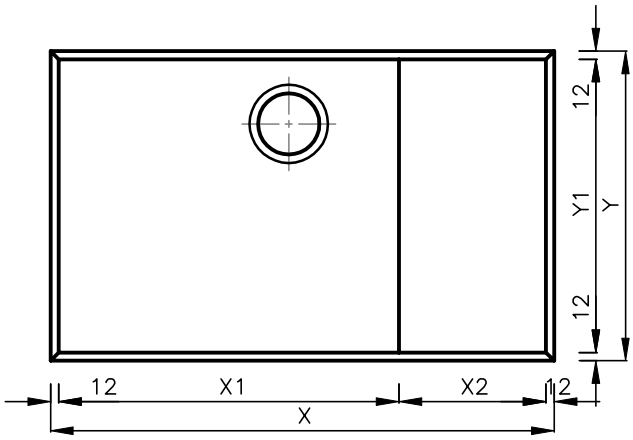

PRODUKTBESCHREIBUNG

Montageart	hängend
Breite des Unterschranks	800mm
Abfluss Durchmesser	3½"
Anzahl der Kammern	1½
Material	Laminam Großkeramikfliese

TECHNISCHE DATEN

MODELL	MIN. BREITE DES UNTER-SCHRANKS [mm]	PRODUKT-LÄNGE X [mm]	PRODUKT-BREITE Y [mm]	LÄNGE DER GROßEN KAMMER X_1 [mm]	TIEFE DER GROßEN KAMMER [mm]	LÄNGE DER KLEINEN KAMMER X_2 [mm]	TIEFE DER KLEINEN KAMMER [mm]	BREITE DER KAMMERN Y_1 [mm]
ZPO-I-800	800	740	455	500	200	215	140	430

*** Bitte geben Sie bei der Bestellung die Daten zu Abflüssen an.**

*** Bei der Bestellung bitte die Maße der Öffnung für das Spülbecken angeben.**

SPÜLBECKEN SINKLAM-PURE ZD-I

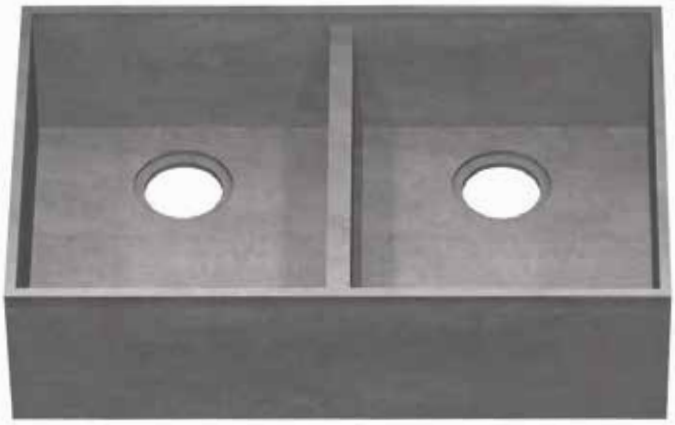

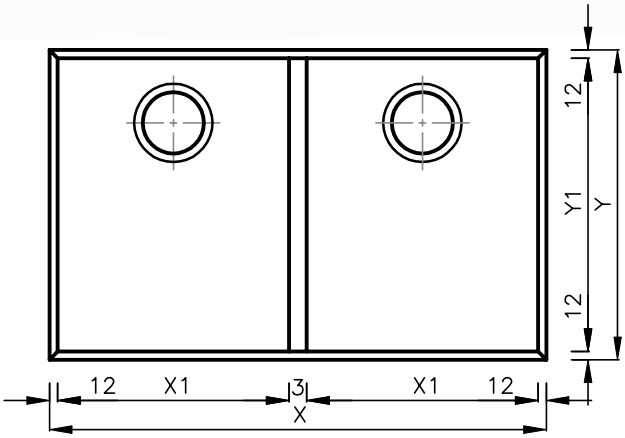

PRODUKTBESCHREIBUNG

Montageart	hängend
Breite des Unterschranks	800-900mm
Abfluss Durchmesser	3½"
Anzahl der Kammern	2
Material	Laminam Großkeramikfliese

TECHNISCHE DATEN

MODELL	MIN. BREITE DES UNTERSCHRANKS [mm]	PRODUKTLÄNGE X [mm]	PRODUKTBREITE Y [mm]	LÄNGE DER GROßEN KAMMER X_1 [mm]	BREITE DER GROßEN KAMMER Y_1 [mm]	TIEFE DER GROßEN KAMMER [mm]
ZD-I-800	800	725	455	335	430	200
ZD-I-900	900	825	455	385	430	200

*** Bitte geben Sie bei der Bestellung die Daten zu Abflüssen an.**

*** Bei der Bestellung bitte die Maße der Öffnung für das Spülbecken angeben.**

SPÜLBECKEN SINKLAM-COVER ZJ-II

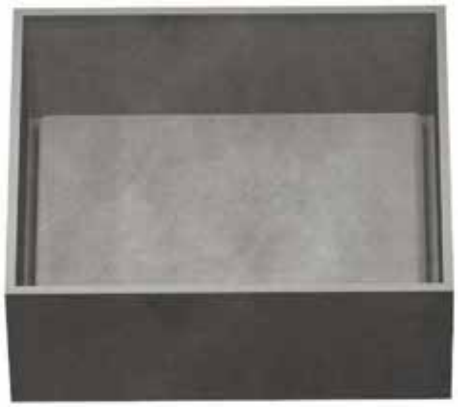

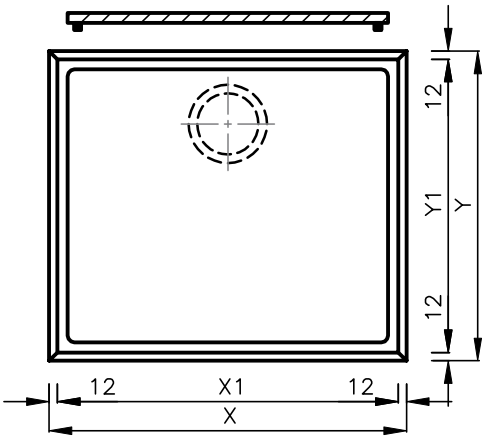

PRODUKTBESCHREIBUNG

Montageart	hängend
Breite des Unterschranks	400-600mm
Abfluss Durchmesser	3½"
Anzahl der Kammern	1
Material	Laminam Großkeramikfliese
Zusätzliches Zubehör	Abflussabdeckung aus Laminam Großkeramikfliese

TECHNISCHE DATEN

MODELL	MIN. BREITE DES UNTERSCHRANKS [mm]	PRODUKTLÄNGE X [mm]	PRODUKTBREITE Y [mm]	LÄNGE DER GROßEN KAMMER X_1 [mm]	BREITE DER GROßEN KAMMER Y_1 [mm]	TIEFE DER GROßEN KAMMER [mm]
ZJ-II-400	400	345	455	320	430	200
ZJ-II-450	450	395	455	370	430	200
ZJ-II-500	500	425	455	400	430	200
ZJ-II-600	600	525	455	500	430	200

*** Bitte geben Sie bei der Bestellung die Daten zu Abflüssen an.**

*** Bei der Bestellung bitte die Maße der Öffnung für das Spülbecken angeben.**

SPÜLBECKEN SINKLAM-COVER ZPO-II

Variante mit Abtropffläche

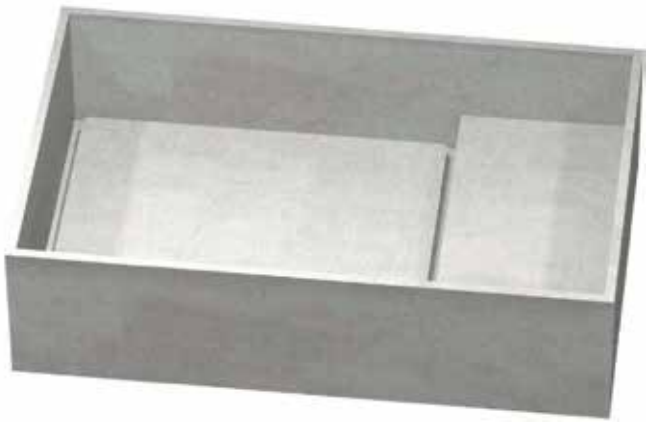

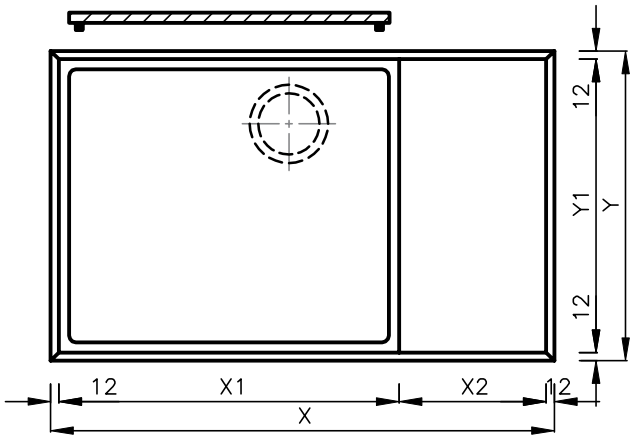

PRODUKTBESCHREIBUNG

Montageart	hängend
Breite des Unterschranks	800mm
Abfluss Durchmesser	3½"
Anzahl der Kammern	1½
Material	Laminam Großkeramikfliese
Zusätzliches Zubehör	Abflussabdeckung aus Laminam Großkeramikfliese

TECHNISCHE DATEN

MODELL	MIN. BREITE DES UNTER-SCHRANKS [mm]	PRODUKT-LÄNGE X [mm]	PRODUKT-BREITE Y [mm]	LÄNGE DER GROßEN KAMMER X_1 [mm]	TIEFE DER GROßEN KAMMER [mm]	LÄNGE DER KLEINEN KAMMER X_2 [mm]	TIEFE DER KLEINEN KAMMER [mm]	BREITE DER KAMMERN Y_1 [mm]
ZPO-II-800	800	740	455	500	200	215	140	430

*** Bitte geben Sie bei der Bestellung die Daten zu Abflüssen an.**

*** Bei der Bestellung bitte die Maße der Öffnung für das Spülbecken angeben.**

SPÜLBECKEN SINKLAM-COVER ZD-II

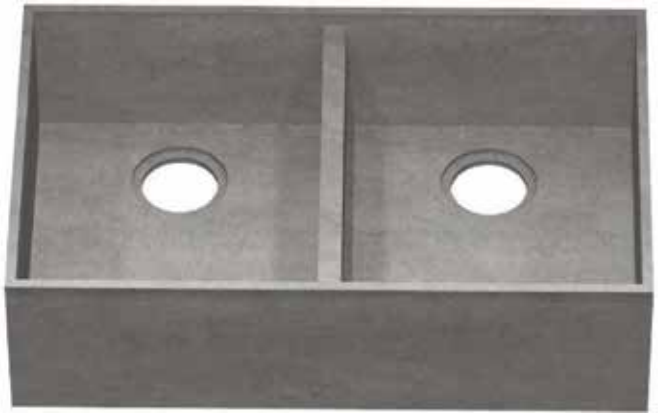

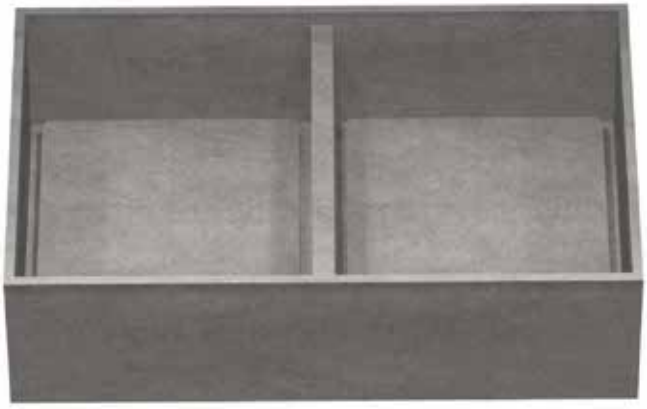

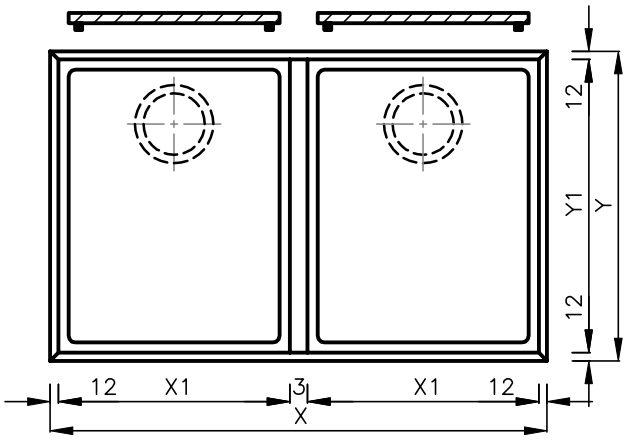

PRODUKTBESCHREIBUNG

Montageart	hängend
Breite des Unterschranks	800-900mm
Abfluss Durchmesser	3½"
Anzahl der Kammern	2
Material	Laminam Großkeramikfliese
Zusätzliches Zubehör	Abflussabdeckung aus Laminam Großkeramikfliese

TECHNISCHE DATEN

MODELL	MIN. BREITE DES UNTERSCHRANKS [mm]	PRODUKTLÄNGE X [mm]	PRODUKTBREITE Y [mm]	LÄNGE DER GROßEN KAMMER X_1 [mm]	BREITE DER GROßEN KAMMER Y_1 [mm]	TIEFE DER GROßEN KAMMER [mm]
ZD-II-800	800	725	455	335	430	200
ZD-II-900	900	825	455	385	430	200

*** Bitte geben Sie bei der Bestellung die Daten zu Abflüssen an.**

*** Bei der Bestellung bitte die Maße der Öffnung für das Spülbecken angeben.**

SPÜLBECKEN SINKLAM-STAR ZJ-III

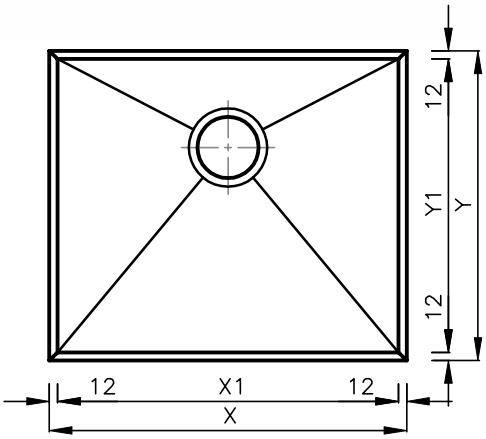

PRODUKTBESCHREIBUNG

Montageart	hängend
Breite des Unterschranks	400-800mm
Abfluss Durchmesser	3½"
Anzahl der Kammern	1
Material	Laminam Großkeramikfliese

TECHNISCHE DATEN

MODELL	MIN. BREITE DES UNTERSCHRANKS [mm]	PRODUKTLÄNGE X [mm]	PRODUKTBREITE Y [mm]	LÄNGE DER GROßEN KAMMER X_1 [mm]	BREITE DER GROßEN KAMMER Y_1 [mm]	TIEFE DER GROßEN KAMMER [mm]
ZJ-III-400	400	345	455	320	430	200
ZJ-III-450	450	395	455	370	430	200
ZJ-III-500	500	425	455	400	430	200
ZJ-III-600	600	525	455	500	430	200
ZJ-III-800	800	725	455	700	430	200

*** Bitte geben Sie bei der Bestellung die Daten zu Abflüssen an.**

*** Bei der Bestellung bitte die Maße der Öffnung für das Spülbecken angeben.**

SPÜLBECKEN SINKLAM-STAR ZP-III

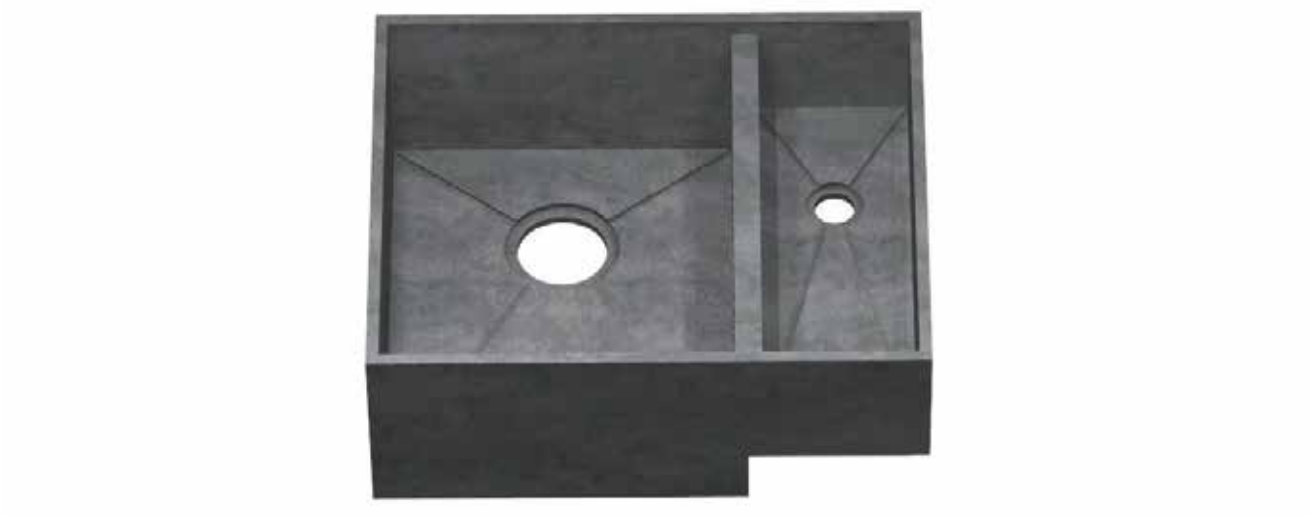

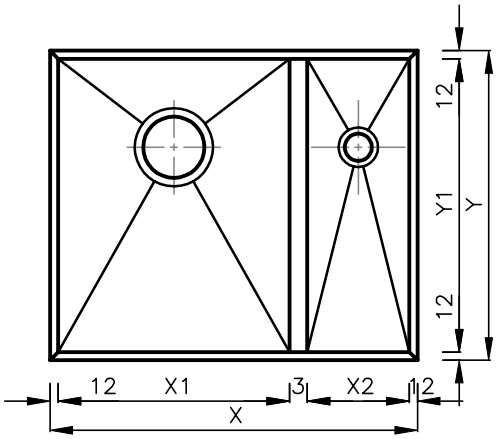

PRODUKTBESCHREIBUNG

Montageart	hängend
Breite des Unterschranks	600-800mm
Abfluss Durchmesser	1½", 3½"
Anzahl der Kammern	1½
Material	Laminam Großkeramikfliese

TECHNISCHE DATEN

MODELL	MIN. BREITE DES UNTER-SCHRANKS [mm]	PRODUKT-LÄNGE X [mm]	PRODUKT-BREITE Y [mm]	LÄNGE DER GROßEN KAMMER X_1 [mm]	TIEFE DER GROßEN KAMMER [mm]	LÄNGE DER KLEINEN KAMMER X_2 [mm]	TIEFE DER KLEINEN KAMMER [mm]	BREITE DER KAMMERN Y_1 [mm]
ZP-III-600	600	540	455	335	200	150	140	430
ZP-III-800	800	740	455	485	200	200	140	430

*** Bitte geben Sie bei der Bestellung die Daten zu Abflüssen an.**

*** Bei der Bestellung bitte die Maße der Öffnung für das Spülbecken angeben.**

SPÜLBECKEN SINKLAM-STAR ZD-III

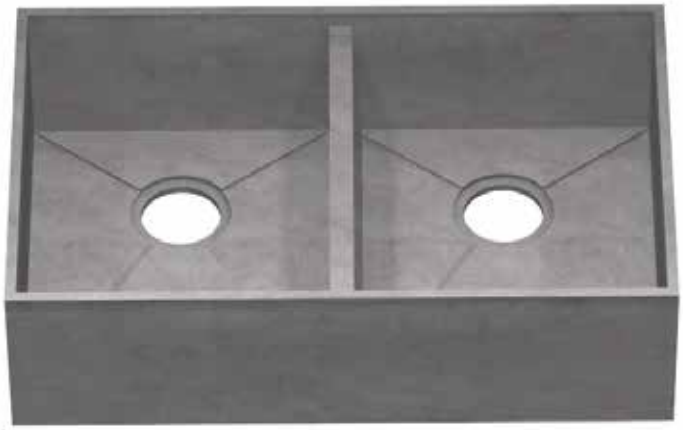

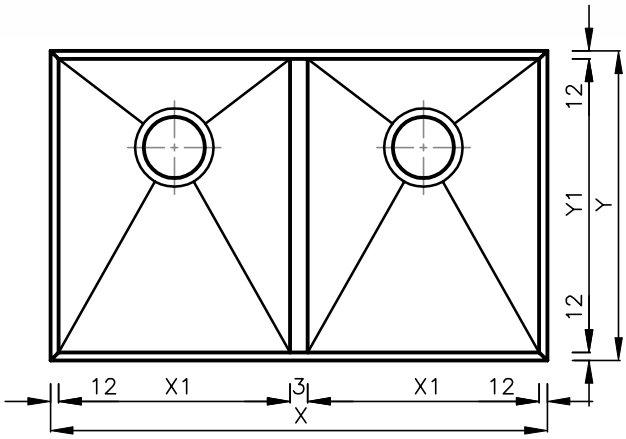

PRODUKTBESCHREIBUNG

Montageart	hängend
Breite des Unterschranks	800-900mm
Abfluss Durchmesser	3½"
Anzahl der Kammern	2
Material	Laminam Großkeramikfliese

TECHNISCHE DATEN

MODELL	MIN. BREITE DES UNTERSCHRANKS [mm]	PRODUKTLÄNGE X [mm]	PRODUKTBREITE Y [mm]	LÄNGE DER GROßEN KAMMER X_1 [mm]	BREITE DER GROßEN KAMMER Y_1 [mm]	TIEFE DER GROßEN KAMMER [mm]
ZD-III-800	800	725	455	335	430	200
ZD-III-900	900	825	455	385	430	200

*** Bitte geben Sie bei der Bestellung die Daten zu Abflüssen an.**

*** Bei der Bestellung bitte die Maße der Öffnung für das Spülbecken angeben.**

WASCHBECKEN DROPLAM

Wir bieten Ihnen Badezimmerwaschbecken FRANKO DROPLAM an, die komplett aus Laminam Großkeramikfliesen hergestellt werden. Unsere Waschbecken mit integrierter Waschtischplatte bieten erstaunliche Gestaltungsmöglichkeiten im Badezimmer an. Die Serie FRANKO DROPLAM umfasst verschiedene Arten von Abflüssen.

WASCHBECKEN DROPLAM BASE UM-I

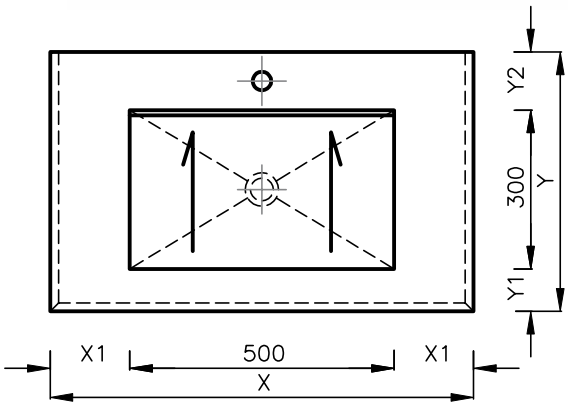

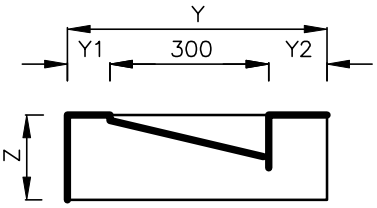

PRODUKTBESCHREIBUNG

Typ	Waschbecken
Form	rechteckig
Abflussart	Standard
Lage der Abflussöffnung	zentral
Montageart	auf Möbeln, an der Wand
Material	Laminam Großkeramikfliese

TECHNISCHE DATEN

MODELL	LÄNGE DES BORDS X_1 [mm]	ABSTAND ZU ÖFFNUNG Y_1 [mm]	ABSTAND ZU WAND Y_2 [mm]	PRODUKTLÄNGE X [mm]	PRODUKTBREITE Y [mm]	PRODUKTHÖHE Z [mm]
UM-I-800	150	80 (min. 50)	min. 110	800	460-600	160
UM-I-900	200	80 (min. 50)	min. 110	900	460-600	160
UM-I-1000	250	80 (min. 50)	min. 110	1000	460-600	160
UM-I-1200	350	80 (min. 50)	min. 110	1200	460-600	160

*** Es gibt Möglichkeit, die Maße an die individuellen Wünsche des Kunden anzupassen.**

*** Bitte geben Sie bei der Bestellung die Daten zu Abflüssen an.**

WASCHBECKEN DROPLAM SOLID UM-II

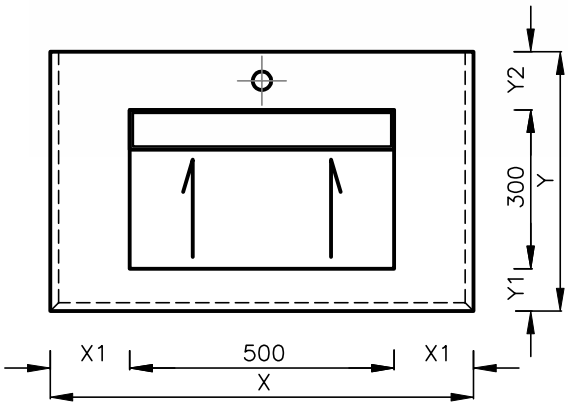

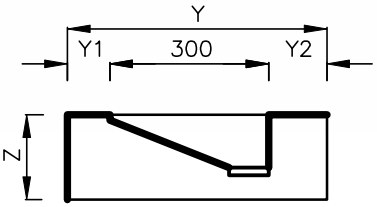

PRODUKTBESCHREIBUNG

Typ	Waschbecken
Form	rechteckig
Abflussart	Leiste
Lage der Abflussöffnung	zentral
Montageart	auf Möbeln, an der Wand
Material	Laminam Großkeramikfliese

TECHNISCHE DATEN

MODELL	LÄNGE DES BORDS X_1 [mm]	ABSTAND ZU ÖFFNUNG Y_1 [mm]	ABSTAND ZU WAND Y_2 [mm]	PRODUKTLÄNGE X [mm]	PRODUKTBREITE Y [mm]	PRODUKTHÖHE Z [mm]
UM-II-800	150	80 (min. 50)	min. 110	800	460-600	160
UM-II-900	200	80 (min. 50)	min. 110	900	460-600	160
UM-II-1000	250	80 (min. 50)	min. 110	1000	460-600	160
UM-II-1200	350	80 (min. 50)	min. 110	1200	460-600	160

*** Es gibt Möglichkeit, die Maße an die individuellen Wünsche des Kunden anzupassen.**

*** Bitte geben Sie bei der Bestellung die Daten zu Abflüssen an.**

WASCHBECKEN DROPLAM PURE UM-III

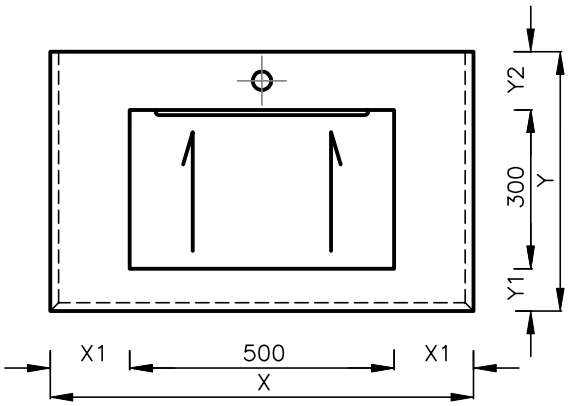

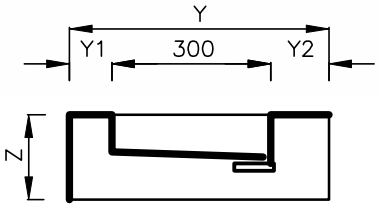

PRODUKTBESCHREIBUNG

Typ	Waschbecken
Form	rechteckig
Abflussart	Leiste
Lage der Abflussöffnung	zentral
Montageart	auf Möbeln, an der Wand
Material	Laminam Großkeramikfliese

TECHNISCHE DATEN

MODELL	LÄNGE DES BORDS X_1 [mm]	ABSTAND ZU ÖFFNUNG Y_1 [mm]	ABSTAND ZU WAND Y_2 [mm]	PRODUKTLÄNGE X [mm]	PRODUKTBREITE Y [mm]	PRODUKTHÖHE Z [mm]
UM-III-800	150	80 (min. 50)	min. 110	800	460-600	160
UM-III-900	200	80 (min. 50)	min. 110	900	460-600	160
UM-III-1000	250	80 (min. 50)	min. 110	1000	460-600	160
UM-III-1200	350	80 (min. 50)	min. 110	1200	460-600	160

*** Es gibt Möglichkeit, die Maße an die individuellen Wünsche des Kunden anzupassen.**

*** Bitte geben Sie bei der Bestellung die Daten zu Abflüssen an.**

WASCHBECKEN DROPLAM CROSS UM-IV

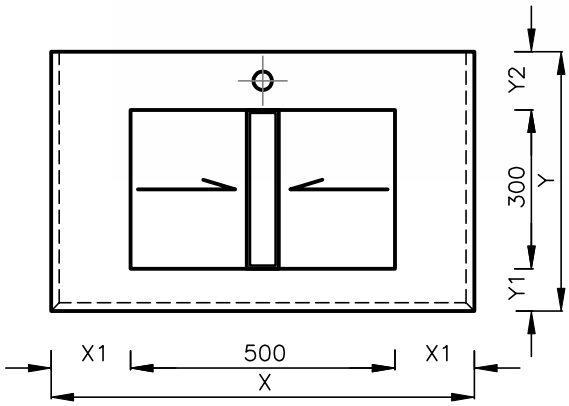

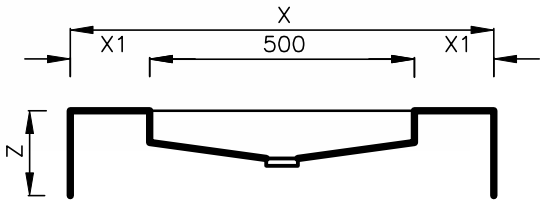

PRODUKTBESCHREIBUNG

Typ	Waschbecken
Form	rechteckig
Abflussart	Leiste
Lage der Abflussöffnung	zentral
Montageart	auf Möbeln, an der Wand
Material	Laminam Großkeramikfliese

TECHNISCHE DATEN

MODELL	LÄNGE DES BORDS X_1 [mm]	ABSTAND ZU ÖFFNUNG Y_1 [mm]	ABSTAND ZU WAND Y_2 [mm]	PRODUKTLÄNGE X [mm]	PRODUKTBREITE Y [mm]	PRODUKTHÖHE Z [mm]
UM-IV-800	150	80 (min. 50)	min. 110	800	460-600	160
UM-IV-900	200	80 (min. 50)	min. 110	900	460-600	160
UM-IV-1000	250	80 (min. 50)	min. 110	1000	460-600	160
UM-IV-1200	350	80 (min. 50)	min. 110	1200	460-600	160

*** Es gibt Möglichkeit, die Maße an die individuellen Wünsche des Kunden anzupassen.**

*** Bitte geben Sie bei der Bestellung die Daten zu Abflüssen an.**

FENSTERBÄNKE AUS PLATTEN QUARELLA

Quartzkompositstein ist ein industrielles Produkt, das durch die technologische Kombination ausgewählter Natursteinfragmente, aus 95% Marmor und 5% Polyesterharz als Bindemittel für dieses Material entsteht. Natursteinscherben imitieren die Marmorfensterbänke perfekt. Die polierte Oberfläche der Fensterbank ergibt ein sehr attraktives Aussehen.

Eigenschaften:

- beständig gegen UV-Strahlung;
- die absorbieren die Umgebungstemperatur, wodurch die sich angenehm anfühlen;
- langlebig, beständig gegen Stöße und Abrieb.

Typ	Innenfensterbank
Maximale Länge	300 cm
Maximale Breite	120 cm

FENSTERBÄNKE AUS GROßFORMATIGEN KERAMIKFLIESEN LAMINAM

Die großformatigen Keramikfliesen werden aus natürlichen Komponenten bei 1200 Grad gefertigt. Die sind bis Maß 324 cm x 162 cm verfügbar, bei gleichzeitiger Stärke von kaum 3 bis 12 Millimeter. Es ist ein sehr robustes Material mit großer Farbauswahl.

Eigenschaften:

- beständig gegen Chemikalien;
- Abriebfest;
- Winterfest;
- Feuer- und Hitzefest;
- beständig gegen UV-Strahlung;
- resistent gegen Schimmelpilze und Bakterien.

Typ	Außen- und Innenfensterbank
Maximale Länge	320 cm
Maximale Breite	160 cm

FENSTERBÄNKE AUS GRANIT UND MARMOR

Granit ist ein tiefes Gestein, das im Prozess der Kristallisation von Magma gebildet wurde. Während es sich langsam im Boden abgekühlt hat, kristallisieren die Komponenten (Mineralien, die es bilden). Es hat eine gleichmäßige körnige oder porphyry Struktur. Die wichtigsten Bestandteile von Granit sind dunkler Glimmer, weiß-grauer Quarz und rosa oder gelb-grauer Feldspat. Je nach Art und Größe der Körner, deren durchschnittliche Größe 1-25 mm beträgt, kann es verschiedene Farben und Texturen haben.

Granit ist extrem langlebig und resistent gegen Abrieb oder Druck. Nur Diamant ist härter als Granit und nur Diamant kann die Granitplatte effektiv zerkratzen.

Hohe Frostbeständigkeit und Unempfindlichkeit gegen atmosphärische Faktoren sorgen dafür, dass es auch draußen gut funktioniert. Selbst unter den schwierigsten Bedingungen und an den Stellen, die am meisten Abrieb ausgesetzt sind, kann Granit eine lange Zeit überdauern und dabei seinen ästhetischen Wert beibehalten.

Typ	Außen- und Innenfensterbank
Verfügbare Stärken	20 mm, 30 mm
Maximale Länge	320 cm
Maximale Breite	160 cm

FENSTERBÄNKE

Wir bieten Fensterbänke in einer Standardserie von Größen in jedem der oben genannten Materialien und auf individuelle Bestellung an. Die Fensterbänke werden serienmäßig geschliffen und poliert, die äußeren Kanten haben zusätzlich eine Tropfkante. Wahlweise können wir die Kante in Form einer Rolle, einer Viertelwalze oder eines Dekors bearbeiten.

Symbolbeschreibung:

PAR-Z	–	LAM	–	70	x	25	x	3	/	Collection Nero
Außen-fensterbank		Art des Materials		Länge (cm)		Breite (cm)		Stärke (cm)		Namen des Materials

Außenfensterbank aus Laminam Collection Nero mit Massen 70x25x3 cm.

Standardmaße von Innen- und Außenfensterbänken

Maße		Aglomormor Quarella	Großkeramik-fliesen Laminam	Granit	Marmor
70x25x3	innen	PAR-W-Q-70x25x3/ Name des Materials	PAR-W-LAM-70x25x3/ Name des Materials	PAR-W-G-70x25x3/ Name des Materials	PAR-W-M-70x25x3/ Name des Materials
	außen		PAR-Z-LAM-70x25x3/ Name des Materials	PAR-Z-G-70x25x3/ Name des Materials	
100x25x3	innen	PAR-W-Q-100x25x3/ Name des Materials	PAR-W-LAM-100x25x3/ Name des Materials	PAR-W-G-100x25x3/ Name des Materials	PAR-W-M-100x25x3/ Name des Materials
	außen		PAR-Z-LAM-100x25x3/ Name des Materials	PAR-Z-G-100x25x3/ Name des Materials	
130x25x3	innen	PAR-W-Q-130x25x3/ Name des Materials	PAR-W-LAM-130x25x3/ Name des Materials	PAR-W-G-130x25x3/ Name des Materials	PAR-W-M-130x25x3/ Name des Materials
	außen		PAR-Z-LAM-130x25x3/ Name des Materials	PAR-Z-G-130x25x3/ Name des Materials	
160x25x3	innen	PAR-W-Q-160x25x3/ Name des Materials	PAR-W-LAM-160x25x3/ Name des Materials	PAR-W-G-160x25x3/ Name des Materials	PAR-W-M-160x25x3/ Name des Materials
	außen		PAR-Z-LAM-160x25x3/ Name des Materials	PAR-Z-G-160x25x3/ Name des Materials	

Innenfensterbank PAR-W:

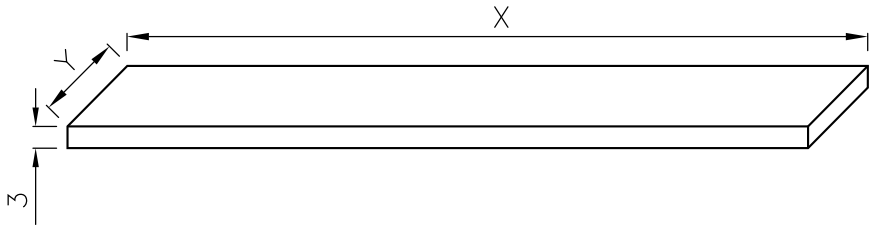

Außenfensterbank PAR-Z:

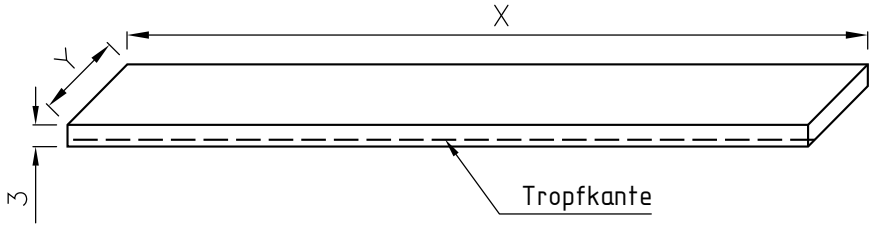

TISCHE TABLAM

Unsere Tische sind eine Kombination aus Funktionalität und Schönheit. Modernes Design der Beine aus Stahl und eine große Auswahl an Farben und Strukturen für die Arbeitsplatten bieten viele Möglichkeiten an, den Tisch FRANKO TABLAM mit der Innenarchitektur zu kombinieren.

TABLAM KING ST-I

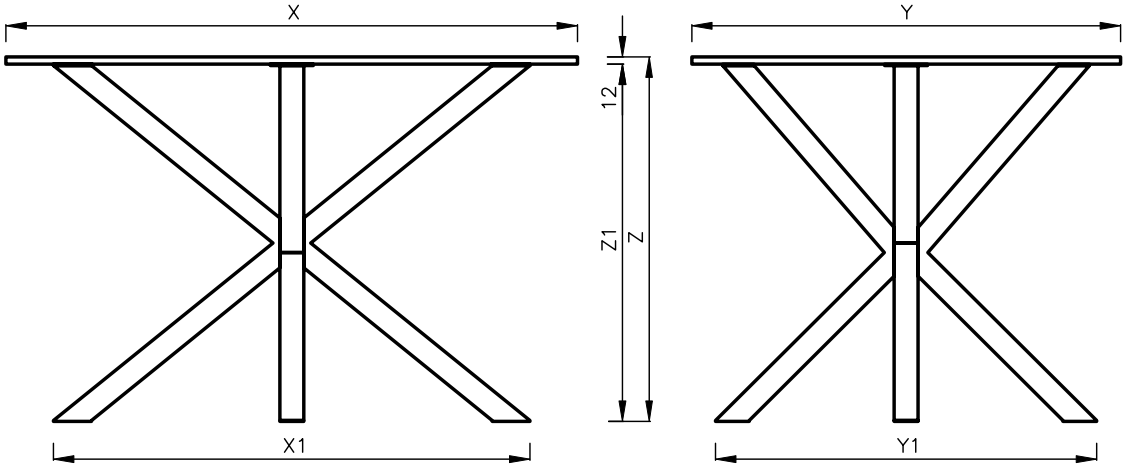

PRODUKTBESCHREIBUNG

Material - Arbeitsplatte	Laminam Großkeramikfliese
Stärke der Arbeitsplatte	12mm
Material – Fuß	Stahl, oder mit beliebiger Farbe aus der RAL-Palette bemalt
Verwendung	Inneneinrichtung

TECHNISCHE DATEN

MODELL	FUßLÄNGE X_1 [cm]	FUßBREITE Y_1 [cm]	FUßHÖHE Z_1 [cm]	LÄNGE DER ARBEITSPLATTE X [cm]	BREITE DER ARBEITSPLATTE Y [cm]	GESAMTE HÖHE Z [cm]
ST-I-120	100	80	75	120	90	76.5
ST-I-180	140	80	75	180	90	76.5
ST-I-240	180	90	75	240	100	76.5

TABLAM PALM ST-II

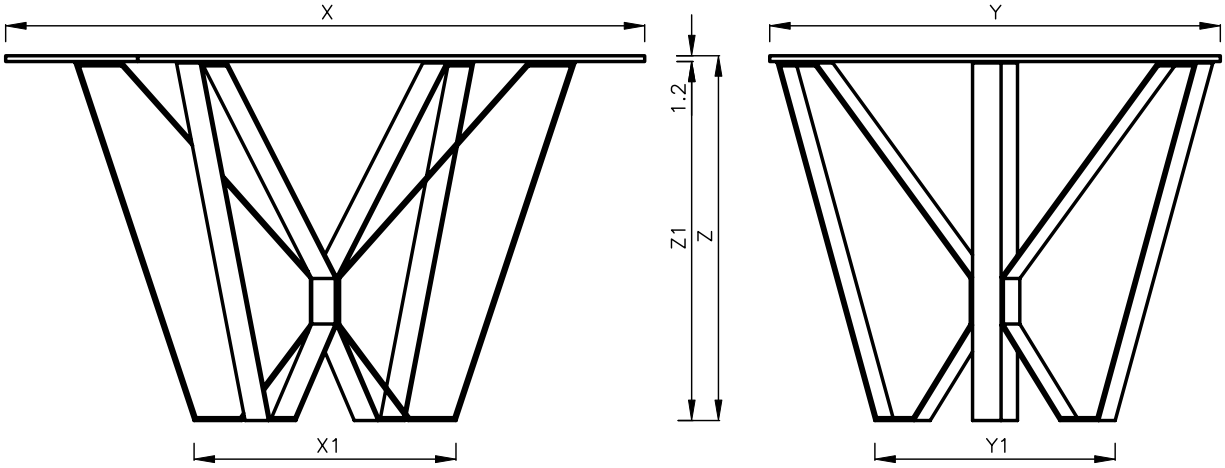

PRODUKTBESCHREIBUNG

Material - Arbeitsplatte	Laminam Großkeramikfliese
Stärke der Arbeitsplatte	12mm
Material – Fuß	Stahl, oder mit beliebiger Farbe aus der RAL-Palette bemalt
Verwendung	Inneneinrichtung

TECHNISCHE DATEN

MODELL	FUßLÄNGE OBEN/UNTEN X_1 [cm]	FUßBREITE OBEN/UNTEN Y_1 [cm]	FUßHÖHE Z_1 [cm]	LÄNGE DER ARBEITSPLATTE X [cm]	SBREITE DER ARBEITSPLATTE Y [cm]	GESAMTE HÖHE Z [cm]
ST-II-120	50/94.5	34/57	75	120	60	76.5
ST-II-180	78.5/123	51/74.5	75	180	80	76.5
ST-II-240	100/155.5	57/80	75	240	90	76.5

TABLAM ALFA ST-III

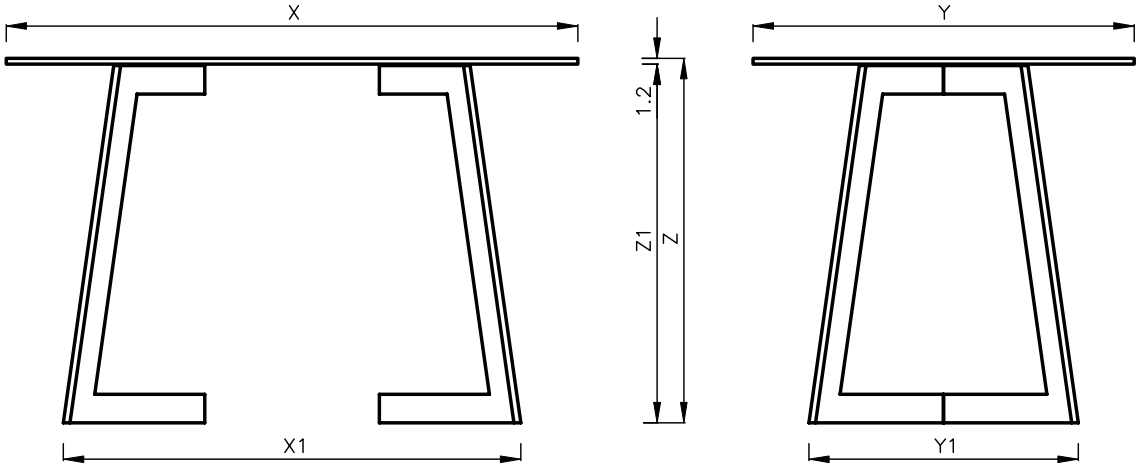

PRODUKTBESCHREIBUNG

Material - Arbeitsplatte	Laminam Großkeramikfliese
Stärke der Arbeitsplatte	12mm
Material – Fuß	Stahl, oder mit beliebiger Farbe aus der RAL-Palette bemalt
Verwendung	Inneneinrichtung

TECHNISCHE DATEN

MODELL	FUßLÄNGE X_1 [cm]	FUßBREITE Y_1 [cm]	FUßHÖHE Z_1 [cm]	LÄNGE DER ARBEITSPLATTE X [cm]	BREITE DER ARBEITSPLATTE Y [cm]	GESAMTE HÖHE Z [cm]
ST-III-120	96	56.5	75	120	80	76.5
ST-III-180	140	71	75	180	90	76.5
ST-III-240	180	71	75	240	80	76.5

TABLAM STAR ST-IV

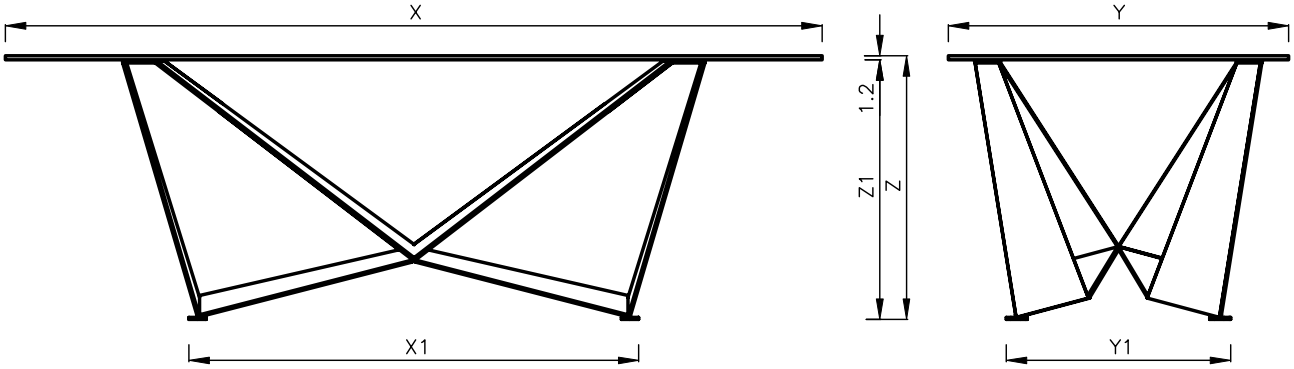

PRODUKTBESCHREIBUNG

Material - Arbeitsplatte	Laminam Großkeramikfliese
Stärke der Arbeitsplatte	12mm
Material – Fuß	Stahl, oder mit beliebiger Farbe aus der RAL-Palette bemalt
Verwendung	Inneneinrichtung

TECHNISCHE DATEN

MODELL	FUßLÄNGE OBEN/UNTEN X_1 [cm]	FUßBREITE OBEN/UNTEN Y_1 [cm]	FUßHÖHE Z_1 [cm]	LÄNGE DER ARBEITSPLATTE X [cm]	BREITE DER ARBEITSPLATTE Y [cm]	GESAMTE HÖHE Z [cm]
ST-IV-240	132/171	66/84	76	240	100	77.5

TABLAM NODE ST-V

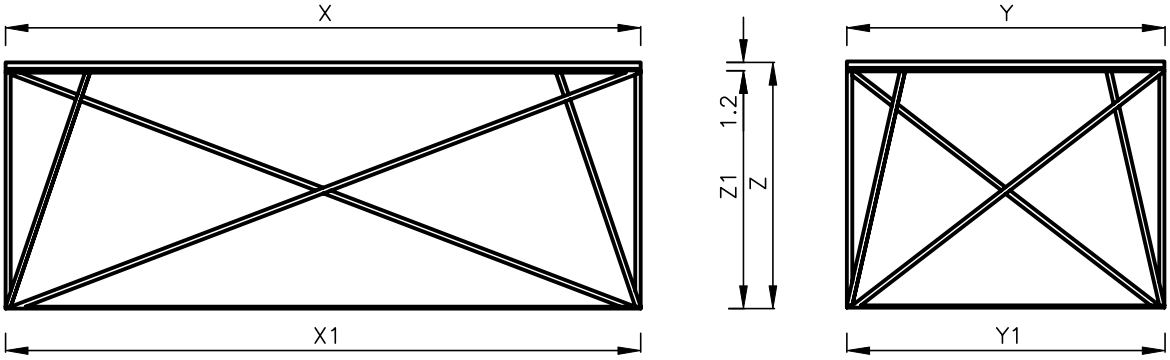

PRODUKTBESCHREIBUNG

Material - Arbeitsplatte	Laminam Großkeramikfliese
Stärke der Arbeitsplatte	12mm
Material – Fuß	Stahl, oder mit beliebiger Farbe aus der RAL-Palette bemalt
Verwendung	Inneneinrichtung

TECHNISCHE DATEN

MODELL	FUßLÄNGE X_1 [cm]	FUßBREITE Y_1 [cm]	FUßHÖHE Z_1 [cm]	LÄNGE DER ARBEITSPLATTE X [cm]	BREITE DER ARBEITSPLATTE Y [cm]	GESAMTE HÖHE Z [cm]
ST-V-120	120	60	45	120	60	46.5

TABLAM RING ST-VI

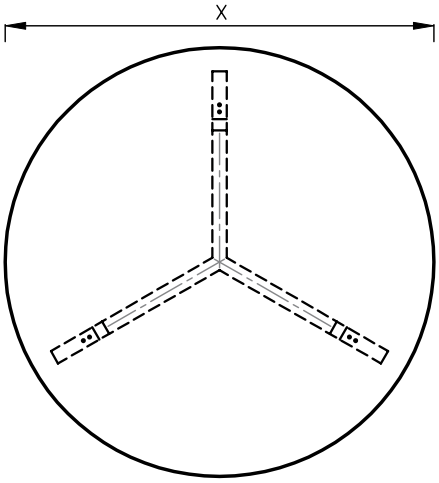

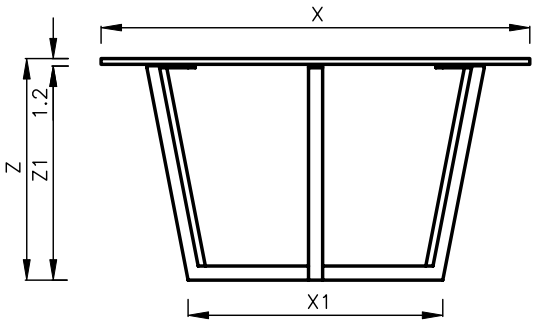

PRODUKTBESCHREIBUNG

Material - Arbeitsplatte	Laminam Großkeramikfliese
Stärke der Arbeitsplatte	12mm
Material – Fuß	Stahl, oder mit beliebiger Farbe aus der RAL-Palette bemalt
Verwendung	Inneneinrichtung

TECHNISCHE DATEN

MODELL	FUßDURCHMESSER OBEN/UNTEN X_1 [cm]	FUßHÖHE Z_1 [cm]	DURCHMESSER DER ARBEITSPLATTE X [cm]	GESAMTE HÖHE Z [cm]
ST-VI-90	60/80	45	90	46.5
ST-VI-120	90/110	30	120	31.5

WERKZEUG UND HILFSMITTEL ZU BEARBEITUNG VON GROßKEREMIKFLIESEN

Wir bieten auch spezielles Werkzeug an, das eine präzise Verarbeitung von Großkeramikfliesen ermöglicht. Unser Angebot beinhaltet auch spezielle chemische Hilfsmittel. Die Installation von Großkeramikfliesen muss unbedingt unter Verwendung von angebotenen Werkzeugen und Bauchemie durchgeführt werden.

EIN MESSER ZUM SCHNEIDEN VON GROSSKERAMIKFLIESEN SILBERSCHNITT 200

DIAMANTSCHWAMM ZU GROSSKERAMIKFLIESEN
Nach dem Schneiden der Großkeramikplatten kann die Kante scharf sein. Um die Kante zu schleifen, verwendet man einen Diamantschwamm.

DER RAHMEN EASY FRAME
Griff mit speziellen Saugnäpfen, um die Installation von großformatigen Platten bis zu 3m^2 (3000x1000) zu erleichtern. Größe 1300x900x250 mm

DIAMANTSCHEIBE ADW ø 125 mm zum schneiden von Großkeramikfliesen 125/22.2 SLIM (15525.ST00)
Es wird empfohlen, Großkeramikfliesen auf einem ebenen und festen Untergrund zu schneiden, z. B. eine Sandsteinplatte. Umdrehungen: bis zu 12.000 U/min.

DIAMANTSCHEIBE ø 350 mm für Brückensäge (zum Schneiden von Großkeramikfliesen)
BO-R/2 COS 3 AL SP2.6 (Steel Core 1.8 + pinholes)
Die empfohlenen Umdrehungen sind: 1800 - 2200 U/min, mit Schub 1 m/min. Zu Beginn und am Ende des Schneidens wird der Schub halbiert.

DIAMANTSCHEIBE ø 400 mm für Brückensäge (zum Schneiden von Großkeramikfliesen)
BO-R/2 COS 3 AL SP3.2 (Steel Core 2.4 + pinholes)
Es wird empfohlen, Großkeramikfliesen auf einem ebenen und festen Untergrund zu schneiden, z. B. eine Sandsteinplatte. Die empfohlenen Umdrehungen sind: 1800 - 2200 U/min, mit Schub 1 m/min. Zu Beginn und am Ende des Schneidens wird der Schub halbiert.

WERKZEUG UND HILFSMITTEL ZU BEARBEITUNG VON GROßKEREMIKFLIESEN

KLEBER

KLEBER AKEPOX 5010 SINGLE MIX 180 ml

Ein gelartiger, lösungsmittelfreier Zweikomponentenkleber:

- sehr geringe Neigung zur Vergilbung, Somit ist es möglich, sehr helle bzw. auch weiße Natursteine zu behandeln,
- sehr geringe Eigenfarbe,
- sehr gut witterungsbeständige Verklebungen,
- hervorragende Eignung zum Verkleben von gasundurchlässigen Materialnien da lösungsmittelfreies Produkt,
- für Außen- und Innenanwendung.

Benutzen mit einer Silikonpistole.
Verpackung:
180 ml, Komponente A 1500 g und Komponente B 750g

AKEMI COLOUR BOND TRANSPARENT 250 ml

Ein gelartiges Zweikomponenten-Produkt auf Basis in Styrol gelöster Epoxyacrylatharze. Das Produkt zeichnet sich durch folgende Eigenschaften aus:

- Farben: Transparent, White, Creme, Grey, Black, Beige,
- sehr gute Verarbeitbarkeit durch sehr weiche, leicht gelartige Konsistenz,
- sehr schnelle Aushärtung (15-40 Minuten),
- leichte Dosierung und Mischung durch Kartuschensystem.

Zubehör:
Kartuschenpresse MR200X für Colour Bond-Kleber
Kartuschenpresse für Zweikomponenten-Kleber Colour Bond

SPACHTEL

MARMORKITT 1000 S

Marmorkitte 1000 S ist ein pastöser Zweikomponenten- Produkt auf Basis in Styrol gelöster, ungesättigter Polyesterharze mit mineralischen Füllstoffen. Durch die sehr standfeste, pastöse Konsistenz ist es möglich, Kanten und Ecken zu modellieren, größere Löcher ohne Nachsacken zu verkitten, Platten und Fensterbänke zu fixieren und zu befestigen sowie Verklebungen an senkrechten Flächen durchzuführen.

Eigenschaften:

- gute Verarbeitbarkeit und Anwendung auch an senkrechten Flächen durch pastöse Konsistenz,
- schnelle Aushärtung (15-30 Minuten),
- gute Bearbeitbarkeit (Schleifen, Bohren, Fräsen),
- sehr gute Polierfähigkeit,
- sehr gute Haftung auf Naturstein auch bei höheren Temperaturen,
- beständig gegen Wasser, Benzin und Mineralöle.

Farben: jurahell, neutral, weiß, schwarz olive beige-grau jurahell
Volumen: 900 ml, Härter – Tube 30g

MARMORKITT 1000 THIXO

Ist pastöse Zweikomponenten-Produkt auf Basis in Styrol gelöster, ungesättigter Polyesterharze mit mineralischen Füllstoffen. Durch rühren oder streichen bekommt das Produkt eine cremig-weiche Konsistenz. Dadurch lassen sich mühelos auch größere waagerechte, besonders auch senkrechte Flächen verkitten.

Marmorkitte 1000 THIXO finden hauptsächlich Anwendung in steinverarbeitenden Betrieben zur Verkittung und Verklebung von Natur- und Kunststeinen.

Die Produkte zeichnen sich durch folgende Eigenschaften aus:

- sehr gute Verarbeitbarkeit durch cremig weiche Konsistenz besonders auch an senkrechten Flächen,
- sehr gute und schnelle Oberflächentrocknung,
- schnelle Aushärtung (15-30 Minuten),
- gute Bearbeitbarkeit (Schleifen, Bohren, Fräsen),
- sehr gute Polierfähigkeit,
- sehr gute Haftung auf Naturstein auch bei höheren Temperaturen,
- beständig gegen Wasser, Benzin und Mineralöle.

Farben: weiß, schwarz, paglerino hell, paglerino dunkel, paglerino extra dunkel, juragelb, jurahell, Struktur Travertin hell, Struktur Jura hellbraun, Struktur Impala dunkelgrau
Volumen: 900 ml, Härter – Tube 30g

WERKZEUG UND HILFSMITTEL ZU BEARBEITUNG VON GROßKEREMIKFLIESEN

IMPRÄGNATE UND PFLEGEMITTEL

AKEMI ANTI – FLECK 1 litr

Anti-Fleck dient zur wasser-, fett- und ölabwesenden Behandlung von mineralischen Baustoffen wie z.B. Naturund Kunststeine (polierte, geschliffene oder raue Oberflächen von Marmor, Kalkstein, Granit, Gneis, Porphyr, Cotto, Terrazzo, Feinsteinzeug, Beton, unglasierte Keramikplatten u. ä.).
AKEMI® Anti-Fleck ist eine gebrauchsfertige Imprägnierung auf Basis modifizierter oligomerer Alkylalkoxysiloxane. Das Produkt wird durch die Kapillarkräfte des Steines aufgenommen und dringt somit besonders tief ein. Es entsteht durch katalytische Reaktion ein Polysiloxan; außerdem findet eine Reaktion mit der silikatischen Steinsubstanz statt. Daraus resultiert eine sehr hohe Wirksamkeit und Haltbarkeit über mehrere Jahre. Das Produkt zeichnet sich durch folgende Eigenschaften aus:

- Reduzierung der Wasser- und Schmutzaufnahme bei Feuchtigkeitseinwirkung
- schnelle Feuchtigkeitsabgabe während der Trockenperiode durch hohe Dampfdiffusionsoffenheit
- öl- und fettabweisende Wirkung
- Erhaltung der Atmungsfähigkeit, da keine Beschichtung an der Oberfläche
- klebefreies Aushärten
- Nach der Aushärtung ist das Produkt bei Kontakt mit Lebensmitteln gesundheitlich unbedenklich; bestätigt durch externes deutsches Prüfinstitut
- UV-Beständigkeit
- in der Regel wird der ursprüngliche Farbton des Steins beibehalten oder leicht vertieft (Test empfohlen).

AKEMI ANTI - FLECK NANO 1litr

Anti-Fleck Nano-Effect ist eine gebrauchsfertige, witterungsbeständige und vergilbungsfreie Imprägnierung auf Basis hochwertiger, modifizierter organischer Wirkstoffe. Das Produkt wird durch die Kapillarkräfte des Steines aufgenommen, ohne jedoch die Poren zu verschließen. Daraus resultiert eine sehr hohe Wirksamkeit und Haltbarkeit. Das Produkt zeichnet sich durch folgende Eigenschaften aus:

- sehr schnelle Entwicklung der Schutzwirkung
- ausgeprägter Abperleffekt
- keine bis geringe Farbtonvertiefung
- sehr gute öl- und fettabweisende Wirkung
- sehr gute Reduzierung der Wasser- und Schmutzaufnahme bei Feuchtigkeitseinwirkung
- schnelle Feuchtigkeitsabgabe während der Trockenperiode durch hohe Dampfdiffusionsoffenheit
- deutlich verminderte Haftung von Farben auf behandelten Steinflächen – Antigraffiti-Effekt
- Erhaltung der Atmungsfähigkeit, da keine Beschichtung an der Oberfläche.
- Klebefreies Aushärten
- Nach der Aushärtung ist das Produkt bei Kontakt mit Lebensmitteln gesundheitlich unbedenklich; bestätigt durch externes deutsches Prüfinstitut
- UV-Beständigkeit
- keine Methanol-Freisetzung bei der Aushärtung.

AKEMI TWCHNO CERAMIC

Ein Set von zwei Reinigungsmitteln für die Reinigung von Keramikplatten, Großkeramikfliesen usw. Es enthält ein Präparat für die intensive Reinigung und ein Präparat für die tägliche Reinigung, und das Ganze wird durch ein Reinigungstuch ergänzt.

AKEMI STONE CARE

Ein Set für die Pflege von Natursteinplatten. Das Set enthält:
Akemi Triple Effect – für die tägliche Reinigung,
Akemi Anti-Fleck Nano – Imprägnierungvor Flecke,
Akemi Ol und Fettentferner – Fleckentfernungspaste.

AKEMI SPIDER BLACK

Polier- und Pflegemittel, das Mikrorisse, kleine Kratzer, sog "Spinnennetze" unsichtbar macht. Es wird für dunkle geschliffene und polierte Natur- und Kunststeine verwendet. Es lässt sich gut polieren. Für Anwendung drinnen.

AKEMI STEINMILCH

Bildet eine schützende Wachsschicht mit einem hohen Glanz auf der Oberfläche. Verleiht dem alten, matten Boden einen frischen Look, erleichtert die Reinigung und schützt vor Wasser und Schmutz. 15-30 m^2 / Liter.

AKEMI FARBTONVERTIEFER 1 litr

Zur Behandlung von porösen, bruchrauhen, gesägten, geschliffenen, saugfähigen Natur- und Kunststeinen wie z. B. Marmor, Schiefer, Solnhofener Platten, Sandstein, Granit, Gneis oder Betonwerkstein. Die Dauerhaftigkeit der Farbtonvertiefung ist bei kalkgebundenen Steinen gut, bei silikatisch gebundenen Steinen sehr gut. Farbtonvertiefer ist eine gebrauchsfertige Spezialimprägnierung auf Basis lösungsmittelhaltiger reaktiver modifizierter Siloxane. Das Produkt dringt in das Porensystem des Steines ein und reagiert zu einem Polysiloxan; außerdem findet eine Reaktion mit silikatischen Steinsubstanzen statt. Das Produkt zeichnet sich durch folgende Eigenschaften aus:

- vertieft die natürliche Farbe und Struktur des Steines ohne Glanzeffekt
- wasser- und schmutzabweisende Wirkung
- keine Beschichtung auf der Oberfläche des Steines
- behandelte Steinflächen bleiben atmungsaktiv
- sehr gute Witterungsbeständigkeit und Haltbarkeit
- vergilbungsfrei
- geruchsarm
- Nach der Aushärtung ist das Produkt bei Kontakt mit Lebensmitteln gesundheitlich unbedenklich; bestätigt durch externes deutsches Prüfinstitut
- im Innen- und Außenbereich anwendbar

SONDERBESTELLUNGEN

KAMINE

Wir beschäftigen uns mit Kaminbau seit fast 20 Jahren. Wir bieten Kamine mit oder ohne Naturstein an. Heutzutage verwenden wir immer häufiger Großkeramikfliesen. Wir verwenden grundsätzlich Feuerstätten mir einer geraden, Eck, Dreiseiten oder gewölbten Scheiben. Wir bieten sowohl deutsche als auch polnische Kamineinsätze an. Ausser Holzkamine bieten wir auch Gas- und Bio- oder Pelletkamine an. Wir bieten eine proffessionelle Beratung an. Unsere gut motivierte technischen Mitarbeitern kommen gern auf Ihre Baustelle oder zu Ihrem Architekten. Unsere Bauzeichner entwerfen Ihren individuellen Kamin. Mit der CNC Anlage werden Einzelteile gefertigt und zum Schluss bei Ihnen von unseren Monteuren eingebaut. Bei uns bekommen Sie alles um den Naturstein aus einer Hand.

KÜCHENARBEITSPLATTEN

Die Küchenarbeitsplatten werden sowohl aus Granit oder Großkeramikfliesen gefertigt. Um einen detalierten Aufmass zu gewährlesiten verwenden wir eine moderne Leser-Messanlage, damit wir hochwertige Produkte liefern können. Unsere Arbeitsplatten werden in allen möglichen Varianten angeboten, auch mit untergehängten zusammenverleimmten Waschbecken. Eine Arbeitsplatte kann auch zur Selber-Montage bestellt werden.

FASSADE

Eine komplette Fassade oder nur ein Teil davon, der aus Großkeramikfliesen gefertigt wird, garantiert eine sehr haltbare, gegen UV-Strahlen beständige Konstruktion. Außerdem werden die Fassaden aus Großkeramikfliesen heutzutage unter Architekten immer populär. Wir fertigen Fassaden, die entweder hinterbelüftet montiert werden oder direkt auf eine Wand aufgeklebt werden. Nach Wunsch kann man bei uns auch Dachverkleidung aus Großkeramikfliesen bestellen.

SONDERBESTELLUNGEN

SONDER- FENSTERBÄNKE

Außen- und Innenfensterbänke, werden immer sorgfältig geschnitten und bearbeitet für ungewöhnliche Masse von Fensternischen. Neben Fensterbänken aus Natursteinen - meist Granit oder Marmor - fertigen wir extrem haltbare Fensterbänke aus Großkeramikfliesen. Eine breite Palette von Farben und Strukturen von Großkeramikfliesen ermöglicht eine einheitliches Konzept.

SONDER- MÖBELFRONTEN

Wir stellen moderne Möbelfronten, auch Küchenfronten, aus Aluminium und Großkeramikfliesen her, deren Eigenschaften ideal für häufig genutzte Oberflächen sind, beispielsweise in der Küche. Unsere Frolam Möbelfronten werden in vielen Varianten angeboten, auch mit präziser Kanteneinfassung, die sehr ästhetisch ist. Wir sind in der Lage, auch die ungewöhnlichsten Möbelfronten nach den individuellen Bedürfnissen der Kunden zu entwerfen und herzustellen.

WANDBELÄGE

Sehr dünne Großkeramikfliesen eignen sich sehr gut für Wandbelege im Haus oder anderen Gebäuden. Durch einen individuellen Auswahl,wird ein Charakter Ihres Hauses verstärkt. Die Großkeramikfliesen braucht man nicht mehr anzustreichen. Eine fugenlose Montage erleichtern die Pflege von den Fliesen. Wir verkaufen die Fliesen, nach Wunsch bieten wir auch eine Montage an.

SONDERBESTELLUNGEN

ANDERE INNENDEKORATIONEN

Bei unserer Zusammenarbeit mit Architekten, Innenarchitekten verwenden wir die Großkeramikfliesen an vielen manchmal auch ungewöhnlichen Stellen. Wir stellen uns keine Grenzen. Eine Schiebetür aus Großkeramikfliesen, ein Blumentopf, Treppen, Verkleidungen am Fernseher oder Lautsprecher – das sind Beispiele von unsere Produkten und Realisierungen.

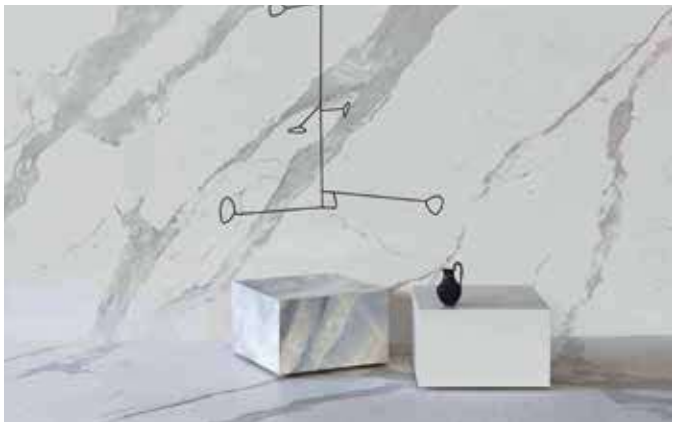

BADEZIMMER

Unsere Großkeramikfliesen oder Natursteine eignen sich sehr gut zur Fertigstellung Ihres Badezimmers. Wir bieten auch Waschbecken, Wandbelege, Möbelbelege und andere Elemente an. Für anspruchsvolle Kunden, bieten wir auch zusammen verleimte Waschbecken aus Großkeramikfliesen an.

WASCHTISCHPLATTE MIT WASCHBECKEN

Unsere Waschbecken mit integrierten Waschtischplatten können immer den individuellen Bedürfnissen der Kunden und ihrer Architekten angepasst werden. Bäder aus Großkeramikfliesen mit Badewannen, Wänden und Waschbecken sind ein aktueller Trend in der Innenarchitektur.

AUSSENARCHITEKTUR

Wir sind auch bei Außenarchitektur sehr erfahren. Wir helfen bei einer optimalen Wahl von Naturstein oder Großkeramikfliesen für Treppen, Grillanlagen, Zäunen oder für andere Garteneinrichtungen.

SONDERBESTELLUNGEN

BODENBELEGE UND TERASSEN

Wir bieten Bodenbelege aus Granit oder Marmor an, sowohl als Fliesen oder in größeren Abschnitten. Wir verwenden Großkeramikfliesen als Bodenbelege, die zu den modernen Häusern optimal passen. Besonders Interspiek eignet sich sehr gut für Wintergärten und vor allem für Terassen. Interspiek lässt sich auch gut zum Abbauen und Wiedermontieren.

DER FRANKO – UNSER KAPELLMEISTER, DIE GROSSKERAMIKFLIESEN UNSERE KAPELLE

Wir haben als ein Kapellmeister Großkeramikfliesen und Natursteine im Griff. Wir verwirklichen Ideen von Architekten und Ingenieuren von anderen Industriegebieten. Unsere Techniko Cover Systeme, die im Außenbereich als Schornsteinverkleidung verwendet wird, die Frost und UV beständig ist. Wir bieten auch Konferenztische, Designerschränke und andere Büromöbel aus Großkeramikfliesen. Wir laden herzlich zur einen Zusammenarbeit ein. Nehmen Sie bitte Kontakt mit unseren technischen Beratern auf.

BÜROS

Wir bieten auch Entwürfe von Büros oder Verkaufsstellen an. Konferenztische, Wandbelege und Möbel für Rezeptionen gehören zu unserem Fachgebiet. Großkeramikfliesen und Natursteine machen Ihr Büro noch professioneller.

FRANKO
STEINWELT

Tel. +49 (0) 30 39 884 364
Fax +49 (0) 30 33 099 576
kontakt@franko-steinwelt.de
www.franko-steinwelt.de